北京中立格林传感科技股份有限公司

湿度控制器

产品型号: F2000P-TH 系列

控制加湿/除湿，带温度监测和控制功能

产品特性

- 实时监测并显示环境空气中相对湿度和温度
- LCD 显示室内温度和湿度，设定点和控制状态等，显示醒目准确，操作简单。
- 1 路或 2 路继电器干触点输出，控制 1 个加湿或除湿设备，1 个制冷/加热设备。
- 在高级设置中提供了充分的参数选项，满足用户更多不同应用要求
- 按键锁定功能，避免误操作，便于现场管理
- RS485 通讯，Modbus RTU 协议
- 可选外置温湿度传感器
- 更多温湿度变送器，即插即用温湿度控制器，请登录我们的网站或联系销售人员咨询

扫描二维码了解更多产品

www.tongdy.com
info@tongdy.com

按键和 LCD

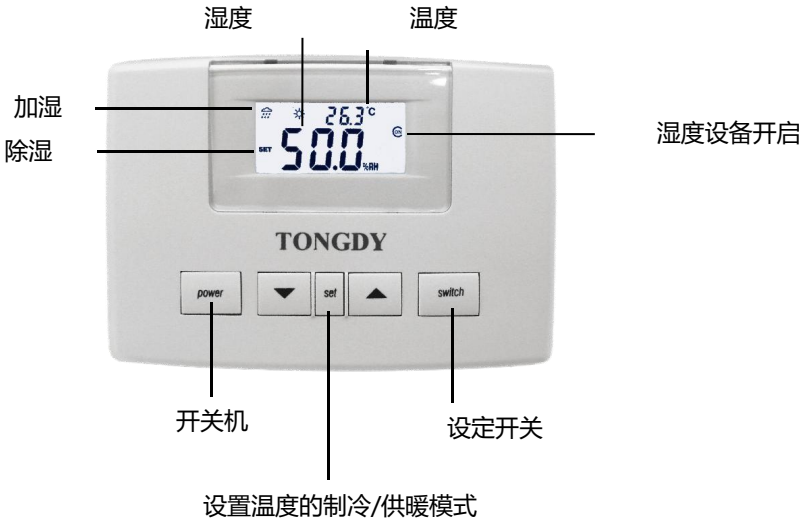

型号选择

名称	型号	描述
湿度控制器 供电: -(A)/(B)/(C) A: 230VAC B: 110VAC C: 24VAC/VDC	F2000P-TH-K01-(A)/(B)/(C)	实时监测和显示温度和湿度，1 路 ON/OFF 继电器输出控制 1 个加湿设备/除湿设备，最大阻性负载电流 5A.
	F2000P-TH-K02-(A)/(B)/(C)	实时监测和显示温度和湿度，2 路 ON/OFF 继电器输出控制 1 个加湿设备/除湿设备，和 1 个制冷/制热设备 最大阻性负载电流 5A.
	F2000P-TH-K01-WT-(A)/(B)/(C)	实时监测和显示温度和湿度，传感器外置，线缆长度 2 米，1 路 ON/OFF 继电器输出控制 1 个加湿设备/除湿设备
	F2000P-TH-K02-WT-(A)/(B)/(C)	实时监测和显示温度和湿度，传感器外置，线缆长度 2 米，2 路 ON/OFF 继电器输出控制 1 个加湿设备/除湿设备，和 1 个制冷/制热设备
湿度控制器 RS485 Modbus RTU	F2000PC-TH-K01-(A)/(B)/(C)	实时监测和显示温度和湿度，1 路 ON/OFF 继电器输出控制 1 个加湿设备/除湿设备，RS485 通讯 Modbus RTU
	F2000PC-TH-K02-(A)/(B)/(C)	实时监测和显示温度和湿度，2 路 ON/OFF 继电器输出控制 1 个加湿设备/除湿设备，和 1 个制冷/制热设备 RS485 通讯 Modbus RTU.

	F2000PC-TH-K01-WT-(A)/(B)/(C)	实时监测和显示温度和湿度，传感器外置，线缆长度 2 米，1 路 ON/OFF 继电器输出控制 1 个加湿设备/除湿设备 RS485 通讯，Modbus RTU
	F2000PC-TH-K02-WT-(A)/(B)/(C)	实时监测和显示温度和湿度，传感器外置，线缆长度 2 米，2 路 ON/OFF 继电器输出控制 1 个加湿设备/除湿设备，和 1 个制冷/制热设备 RS485 通讯，Modbus RTU
外置传感器长度选项		
选项：外置传感器线缆长度 (标准线缆长度 2 米)	e4：4 米 e6：6 米 e8：8 米	

规格参数

供电	230VAC、110VAC、24VAC/VDC　下单时选择确认	
输出	1 路/2 路继电器输出，阻性负载最大电流 5A	
显示	LCD 显示，带背光	
外置传感器连接	标准 2 米，4 米/6 米/8 米可选	
净重	280g	
尺寸	120mm(L)×90mm(W)×32mm(H)	
安装标准	墙面安装线盒 2”×4”或 65mm×65mm	
传感器规格参数	温 度	湿 度
精度	±0.5℃	±3.5% RH (10%-80%RH)
量程	0℃~60℃	0~100%RH
显示精度	0.1℃	0.1%RH
稳定性	<0.04℃/年	<0.5%RH/年
存储环境	0℃-60℃	0%~70%RH

接线图

F2000PC-TH-K01-(A)(B)
/F2000P-TH-K01-(A)(B)

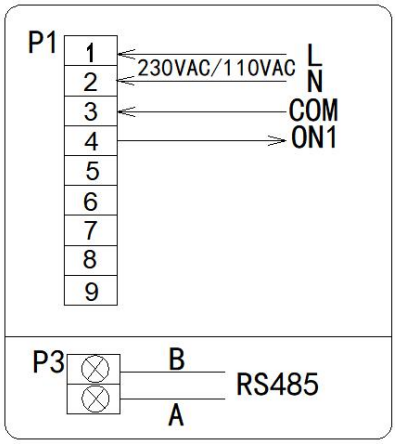

F2000PC-TH-K01-WT-(A)(B)
F2000P-TH-K01-WT-(A)(B)

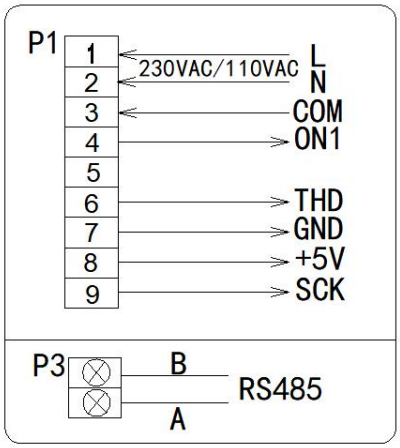

F2000PC-TH-K02-(A)(B)
F2000P-TH-K02-(A)(B)

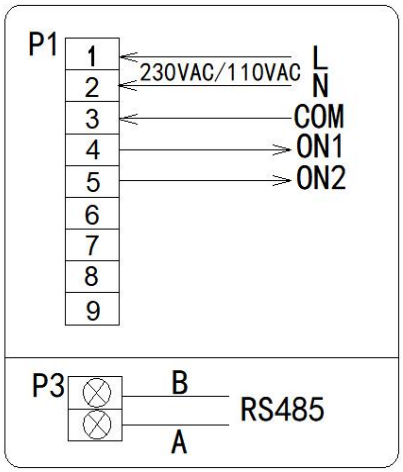

F2000PC-TH-K02-WT-(A)(B)
F2000P-TH-K02-WT-(A)(B)

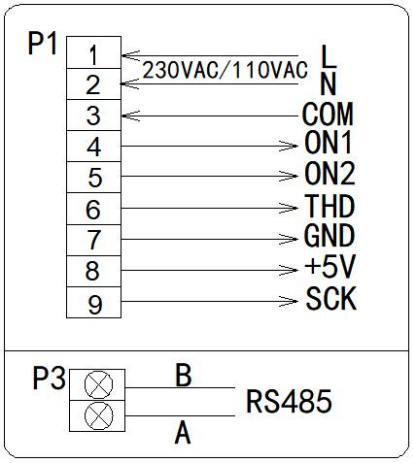

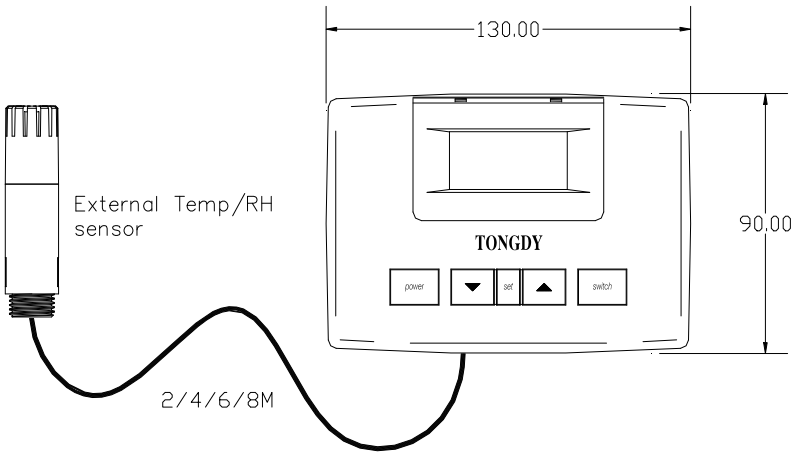

http:// www.tongdy.com 邮箱：info@tongdy.com

电话：010-59738939 业务电话: 13810786084，13716397903

地址：北京市海淀区地锦路 9 号院 8 号楼（中关村环保科技园）