北京中立格林传感科技股份有限公司

室内空气质量监测器

应用

- 环境空气质量检测和警示
- 通风系统
- 空气净化系统
- BAS 系统
- 办公室，教室和其它室内场所
- 住宅

产品型号: G02-VOC 系列

- 实时室内空气质量监测和警示
- 对挥发性有机化合物 VOC 高敏感性
- 温度和湿度监测显示
- 3 色背光 LCD
- 蜂鸣器报警可用或关闭
- 提供 1 路 on/off 输出控制通风设备

扫描二维码了解更多产品

www.tongdy.com

info@tongdy.com

产品特性

- 实时监测环境空气质量
- 半导体混合气体传感器，使用寿命 5 年
- 反应敏感的气体包括香烟烟雾，VOC 如甲醛和甲苯、乙醇、氨、硫化氢、二氧化硫等有害气体
- 温度和湿度监测
- 3 色 LCD 背光颜色直观指示空气质量良好/欠佳/较差
- 蜂鸣器报警功能开启或关闭
- 提供 1 路继电器输出控制通风设备
- Modbus RS485 通信可选
- 高品质工艺及优雅的外观，是办公室、家庭、教室等首选
- 提供 4 种供电方式选择，满足所有应用场所
- 欧盟标准 CE 认证

室内空气质量是一个综合指标，包括室温、湿度、新鲜空气和各种低浓度空气污染物。装修引起的空气污染，新家具饰物上的涂料、粘合剂，清洁用品、香烟或厨房产生的污染可能每时每刻影响着我们的健康。监测和控制我们生活工作的环境，让看不见的污染显现出来，并针对性地更换、丢弃、净化和通风加以解决。

由于空气中有很多种有害气体，监测每一种空气变得非常昂贵。建议在家中监测 VOC 和一氧化碳，在教室和办公室监测二氧化碳、VOC 和一氧化碳。

G02-VOC 监测仪是专门为实时监测办公室和家庭环境的室内空气质量而设计的。其内部混合气体传感器不仅对木材加工和建筑产品中的甲苯和甲醛等挥发性有机化合物具有高灵敏度，而且对香烟烟雾，氨，硫化氢等排放的其他空气污染物也具有高灵敏度。它对一氧化碳、酒精、消毒剂和其他难闻的气味也很敏感。因此，它是一款性价比更高的监测工具。

应用

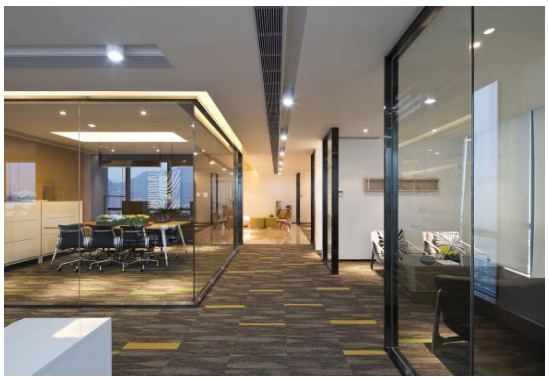

- 室内空气环境监测警示
- 通风系统
- 空气净化系统
- BAS 系统
- 办公室，学校和其它公共场所

规格参数

气体检测	对多种室内有害气体高度敏感，如来自建筑和装修材料的有害气体、VOC(如甲苯和甲醛);香烟烟雾;生活垃圾产生的氨气、硫化氢和其他气体;烹饪和燃烧产生的 CO, SO2;酒精、天然气、洗涤剂等异味	
传感元件	半导体混合气体传感器工作寿命长，稳定性好	
信号刷新	1s	
预热时间	72 小时（首次使用） 1 小时（日常使用)	
VOC’s 量程	0.1～30ppm（1ppm= 1 百万分之一)	
显示精度	0.1ppm	
温度和湿度传感器	温度	相对湿度
传感元件	数字式温湿度一体式传感器	
量程	0~50℃	0~100%RH
精度	±0.5℃	±3.5%RH
显示精度	0.5℃	1%RH
稳定性	≦±0.5℃/年	≦±1%RH /年
继电器输出	1 路继电器输出控制通风设备或空气净化器, 最大负载电流 5A（220VAC)	
模拟量输出	1x0-10V(出厂缺省）或 4-20mA 1x0~5V 线性输出	
警示	3 色背光和蜂鸣器报警，VOC’s 值大于 22ppm 时	
LCD 背光	绿色—空气质量好 橙色—空气质量中 红色—空气质量差	▶享受好空气质量 ▶建议通风 ▶立即通风
RS485 通讯（可选)	Modbus RTU，波特率 19200bps	
工作环境	-20℃~60℃/ 0~ 95% RH	
存储环境	0℃～50℃ / 0~ 80% RH	
净重	190g	
尺寸	130mm(L)×85mm(W)×36.5mm(H)	
安装标准	桌面放置或墙面安装(65mm×65mm 或 85mmX85mm 或 2” ×4” 管盒)	
接线标准	线截面积<1.5mm^2	
供电	12VDC; 24VAC/VDC 220VAC; 100～240VAC	
功耗	2.8 W	
质量控制体系	ISO 9001	
材质	PC/ABS 防火阻燃塑料，防护等级 IP30	
认证	CE	

型号

型号	名称	描述	供电	安装类型
G02-VOC-B320A	室内空气质量监测器	3 色背光 LCD，蜂鸣器报警	220VAC	墙面安装
G02-VOC-B332C	室内空气质量监测器	3 色背光 LCD，蜂鸣器报警	24VAC/VDC，带 DC 插座及电源适配器	桌面放置，带电源适配器直接接市电
G02-VOC-B340D	室内空气质量监测器/控制器	3 色背光 LCD，蜂鸣器报警，1 路 on/off 输出，触摸按键可选	100~240VAC	墙面安装
G02-VOC-B310C	室内空气质量监测器	3 色背光 LCD，蜂鸣器报警，Modbus RS485 通讯	24VAC/VDC	墙面安装
G02-VOC-B380D	室内空气质量监测器	3 色背光 LCD，蜂鸣器报警，1 路 on/off 输出，触摸按键可选，Modbus RS485 通讯	100~240VAC	墙面安装
G02-VOC-B350C	室内空气质量监测器	3 色背光 LCD，蜂鸣器报警，1 路模拟量线性输出	24VAC/VDC	墙面安装
G02-VOC-B350G	室内空气质量监测器	3 色背光 LCD，蜂鸣器报警，1 路模拟量 0~5VDC 线性输出	12VDC	墙面安装
G02-VOC-B370C	室内空气质量监测器	3 色背光 LCD，蜂鸣器报警，1 路 0~10VDC/4~20mA 线性输出 Modbus RS485 通讯	24VAC/VDC	墙面安装
921	墙面安装背板	墙面安装配件		
922	桌面支架			

尺寸及安装

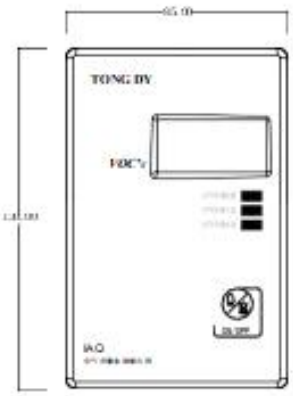

墙面安装

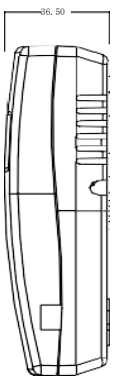

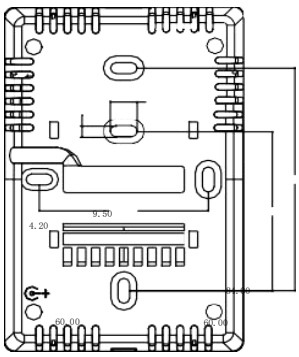

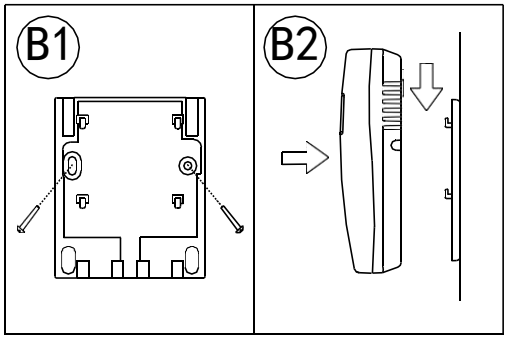

墙面安装配合安装背板 921

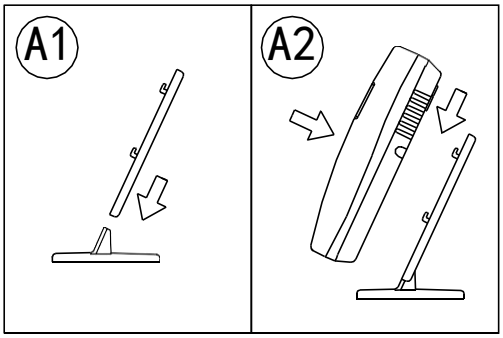

桌面安装配合安装支架 922

接线图

G02-VOC-3XXA/D

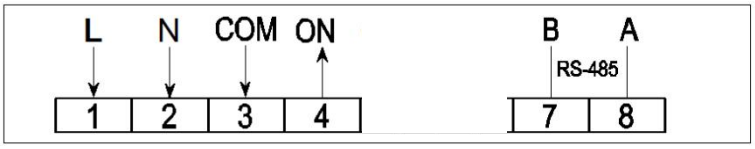

G02-VOC-3XXC/G

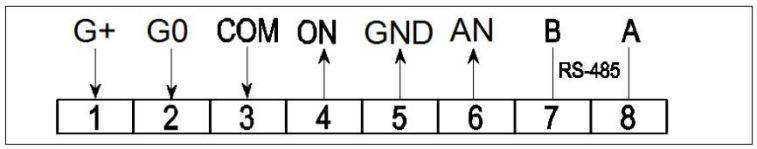

Tongdy
http:// www.tongdy.com 邮箱：info@tongdy.com
电话：010-59738939 业务电话: 13716397903，13810786084
地址：北京市海淀区地锦路 9 号院 8 号楼（中关村环保科技园）