温湿度监测控制器

TKG-TH 系列

特性

- 专门设计用于实时监测温度及相对湿度
- 采用高精度数字式温湿度传感器，自动补偿监测值受环境变化影响
- 传感器外置探管设计，无内部发热组件影响测量精度
- 白色背光 LCD 同时显示温度和湿度
- 提供墙面安装型和管道安装型，以及分体式传感控制器
- 可选择 2 路干触点（额定 5A）输出
- 结构设计巧妙，易于拆装
- 灵巧的操作按键用于设定及操作
- Modbus RS485 通讯功能可选
- 具有 CE 认证

典型应用

- 高端 HVAC 系统
- 空调通风系统
- 监测显示温度湿度

- 控制温度湿度调节设备
- 无线接收和上传温度湿度

技术规格

	温度	湿度
精度	±0.5℃ (20~40℃)	±4.5%RH (25℃, 15%-85%RH)
量程	-20℃~60℃(出厂缺省) 0℃~50℃/0℃~60℃ 可选	0 -100%RH
显示精度	0.1℃	0.1%RH
稳定性	±0.1℃	±1%RH 每年
储存环境	-20℃-60℃, 5%RH~99%RH 不冷凝	
接线	截面线径:1.5mm^2	
外壳材质	PC/ABS 防火材料	
防护等级	IP40	
ON/OFF 输出	2 路继电器控制输出，每路 5A 干触点	
RS485 通讯 (可选项)	Modbus RS485 通讯	
供电	24VAC±10% or 230VAC±10% 可选	
功耗	230V: ≤2.8W; 24V: ≤2.0W	
尺寸	墙面安装: 85(宽)X100(高)X50(长)mm+65mm(外置探管)X∅19.0mm 管道安装: 85(宽)X100(高)X50(长)mm +135mm (外置探管)X∅19.0mm	
净重	墙面安装: 280g 管道安装: 290g	

尺寸及安装

管道安装

探管长	135.00mm
探管直径	Ø19.00mm
安装口尺寸	100.00mm

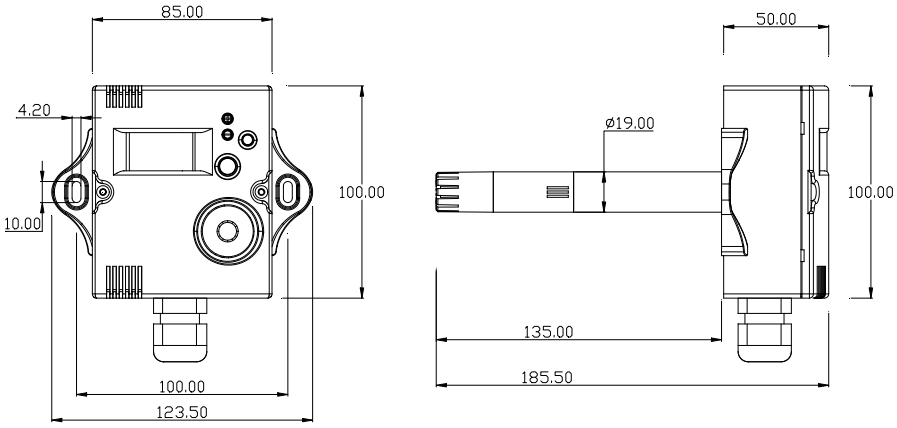

墙面安装

探管长	65.00mm
探管直径	Ø19.00mm
安装口尺寸	100.00mm

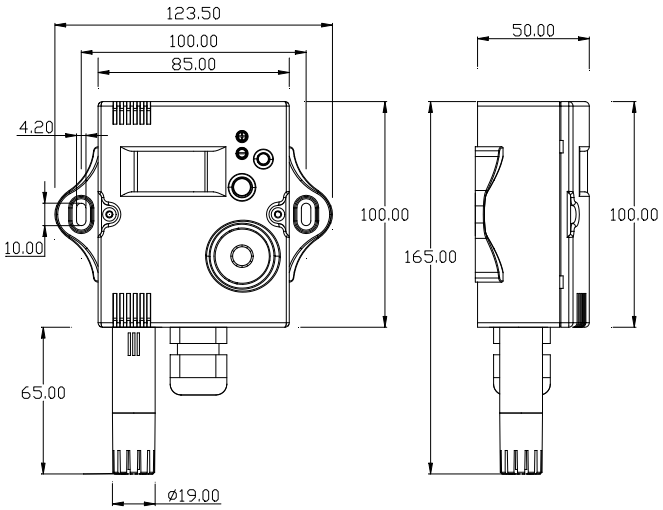

分体式

探管长	65.00mm
探管直径	Ø19.00mm
安装口尺寸	100.00mm
连接线长	200.00mm

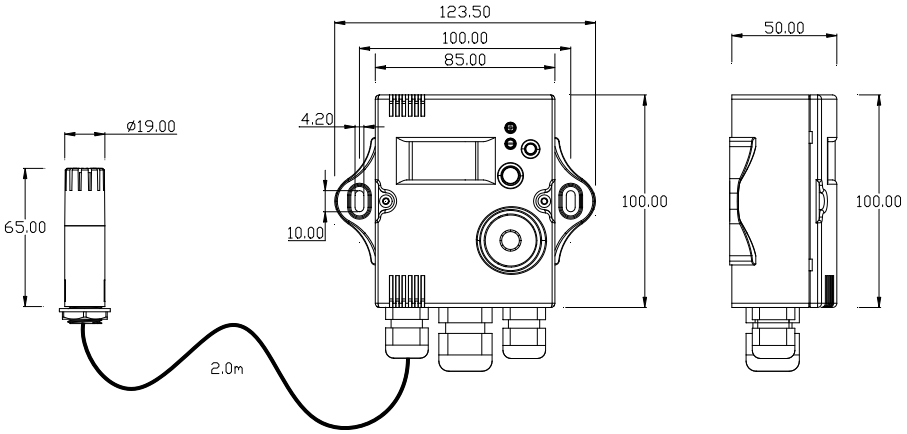

选型参考

TKG- TH- A 0 C D Y -Tab

A：传感器探管安装类型

1: 墙面安装型，下沉管设计
2: 管道型探管
3: 分体传感器 2 米连接线

C：干触点输出

0: 无
1: 1 路干触点
2: 2 路干触点

D：通讯选项

0: 无通讯
1: Modbus RS485
2: ZigBee 无线通讯

Y：供电电源

F: 24VAC 供电

A:　230VAC 供电

-Tab:　温度范围

T26: -20℃~60℃（出厂设置）

T05: 0℃~50℃

T06: 0℃~60℃

不带 Tab 表示温度范围是 -20℃~60℃(出厂设置)

接线图

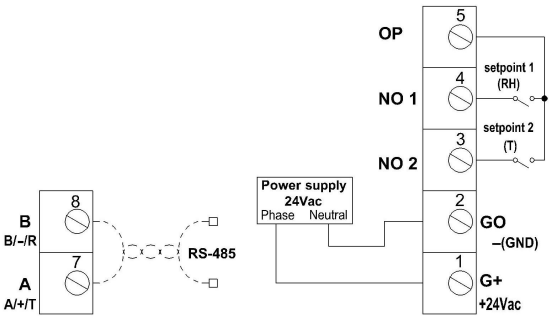

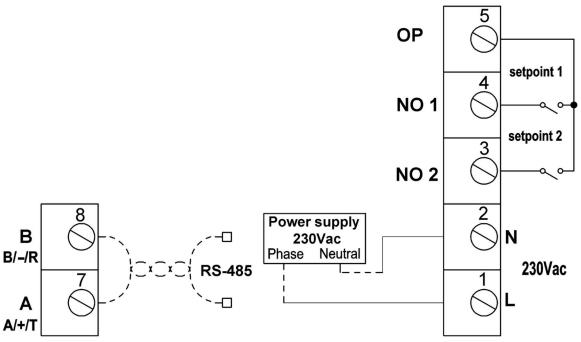

包装信息

墙面安装

内包装尺寸	180mm×130mm×60mm
数量	36
外包装尺寸	51cm(L) X39cm (W) X37cm (H)
整箱重量	13KG

管道安装

内包装尺寸	255mm×130mm×110mm
数量	12
外包装尺寸	44cm(L) X32cm (W) X32cm (H)
整箱重量	6.5KG